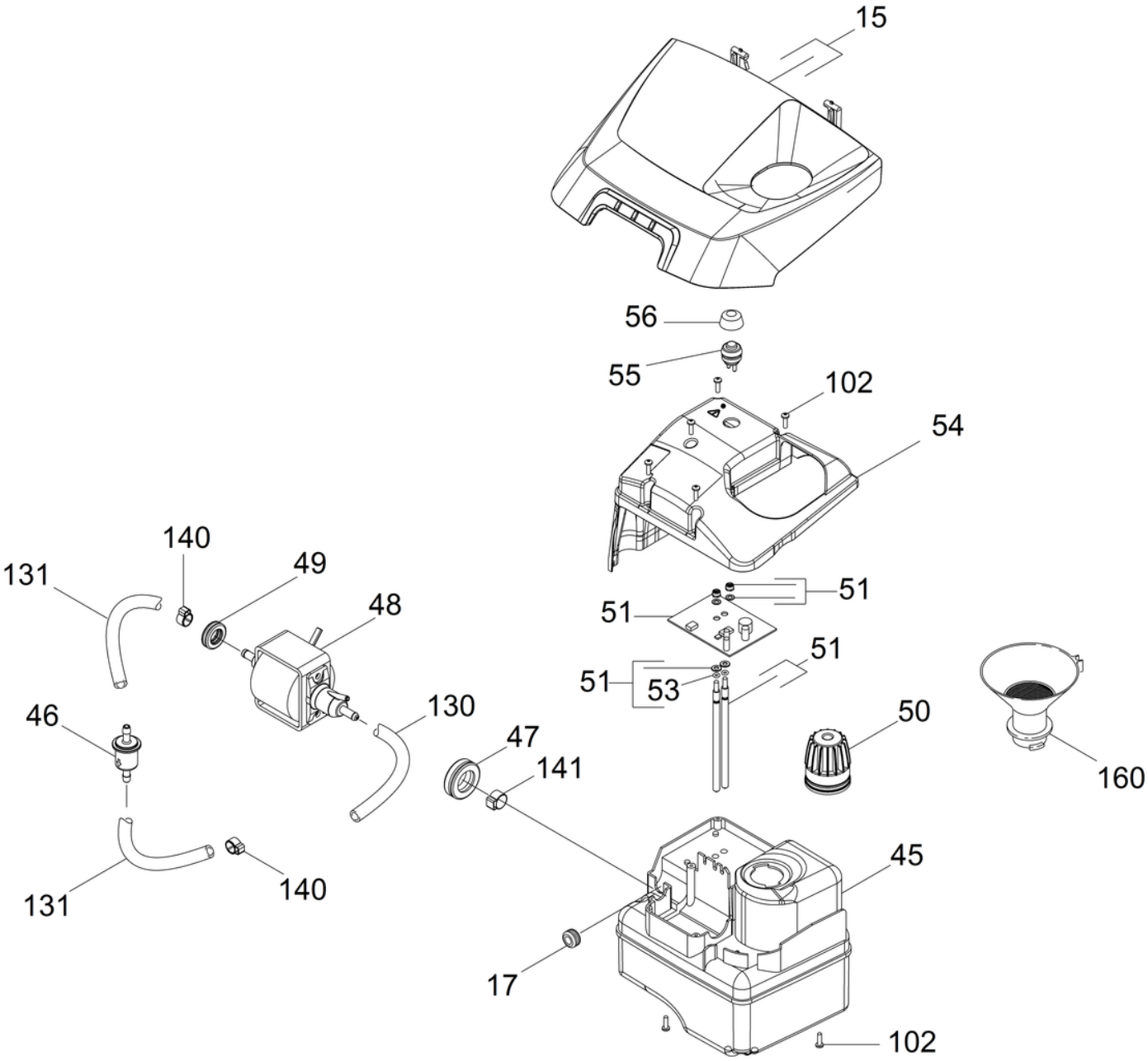
15
56
55
102
54
140
49
131
48
51
51
51
51
53
130
46
47
50
160
141
45
131
140
17
102

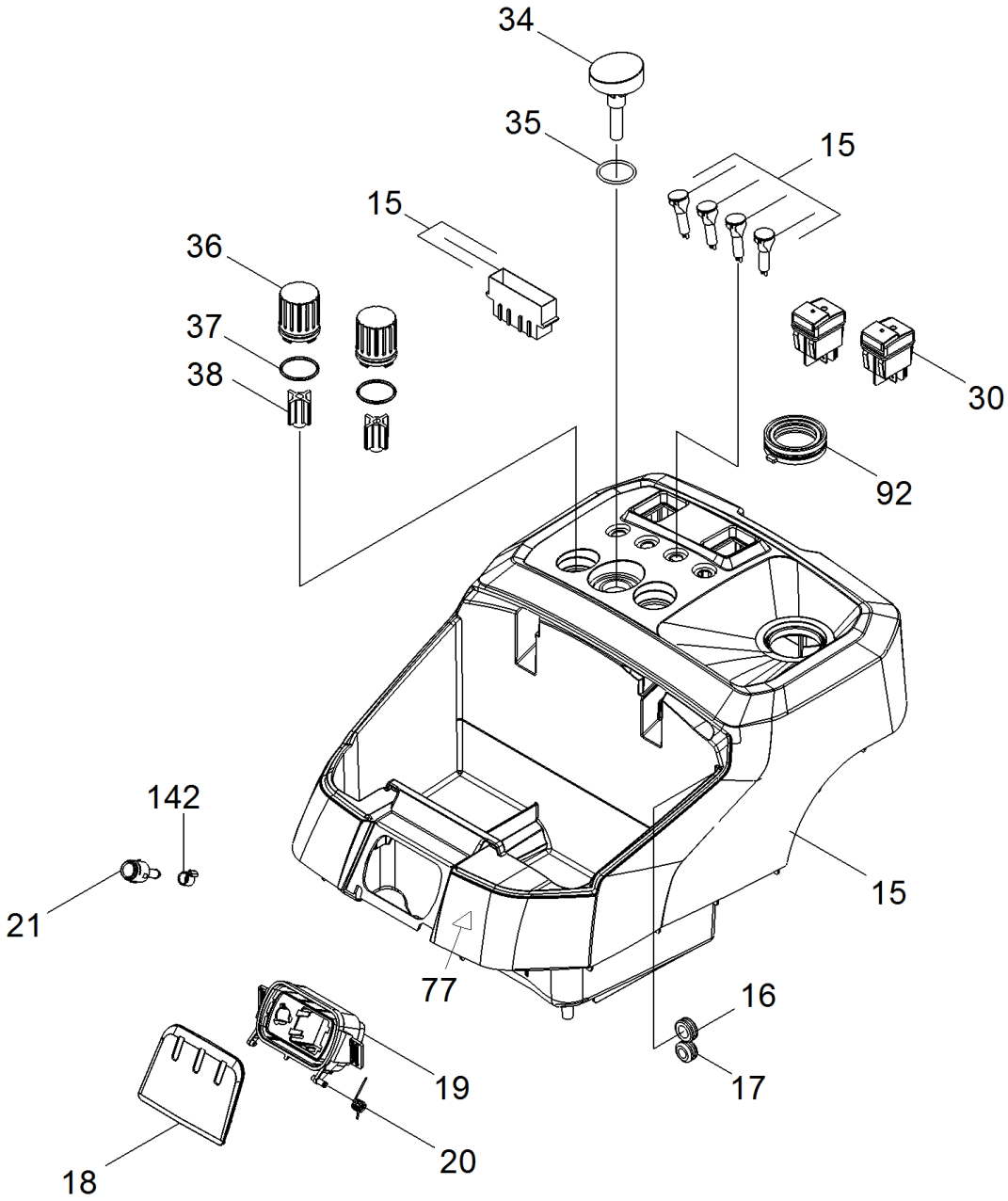
34
35
15
15
36
37
38
30
92
142
21
77
15
16
17
19
20
18

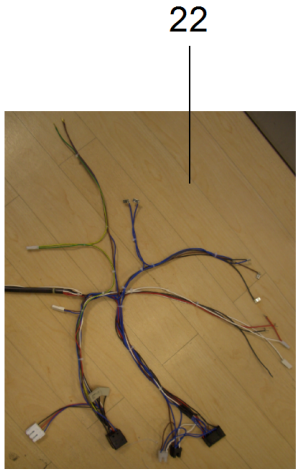
22

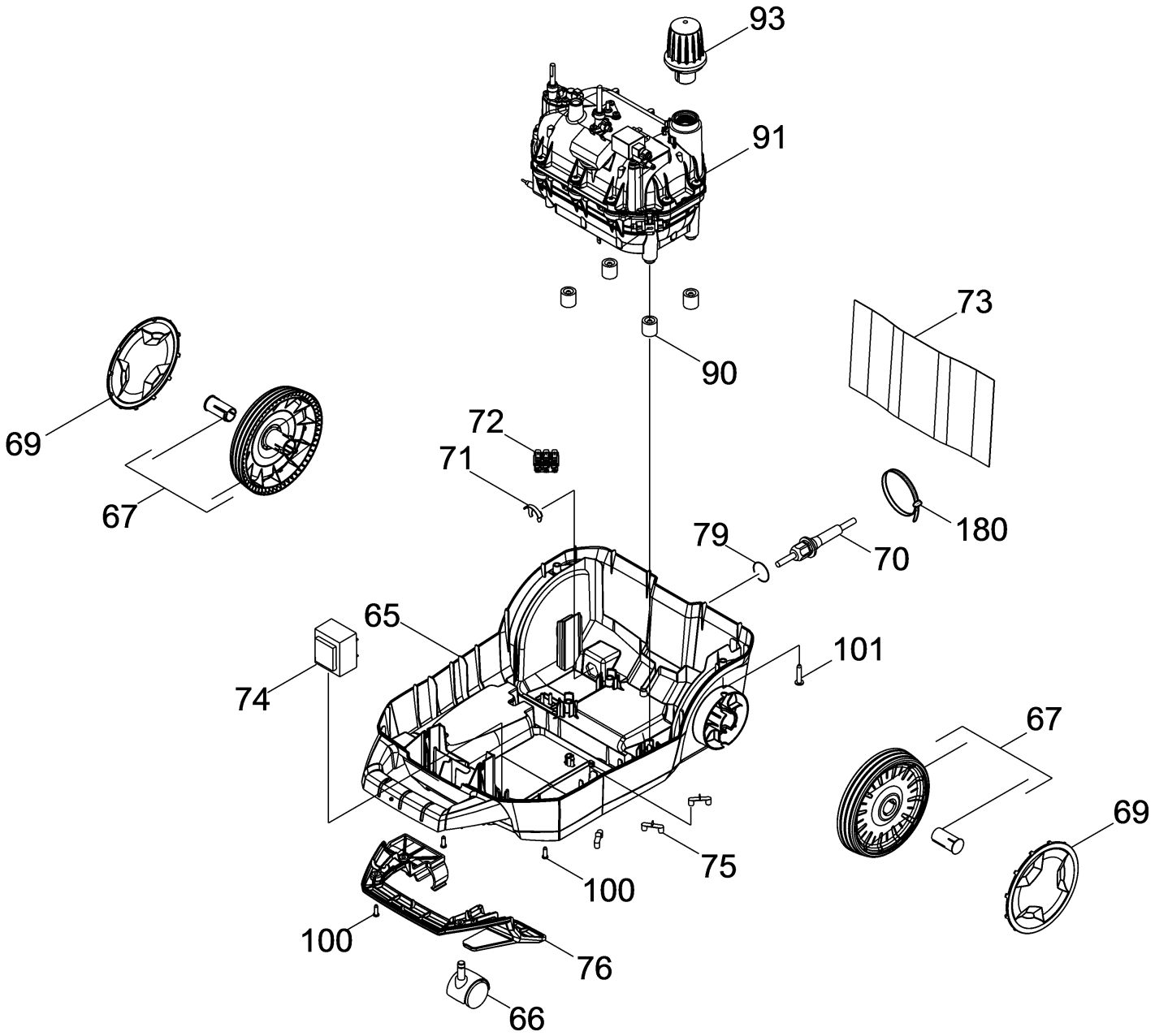
93
91
90
73
69
72
71
67
180
79
70
65
101
74
67
69
75
100
100
76
66

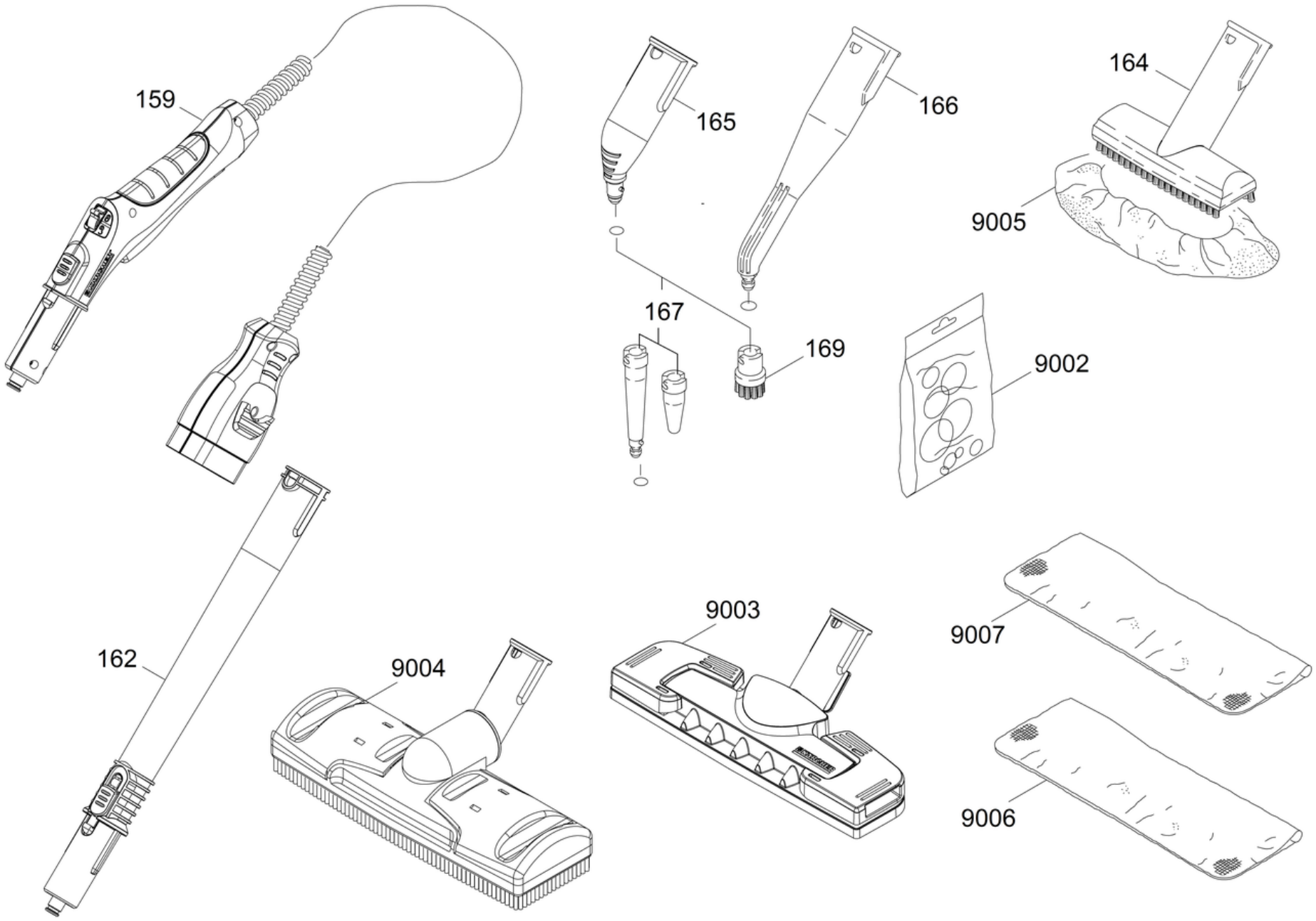
159
165
166
164
9005
167
169
9002
162
9004
9003
9007
9006

POS	Артикульный №	Описание	Количество	Единица
15	4.066-015.0	Корпус заменитель	1.000	ST
16	6.647-881.0	Кабельный ввод	1.000	ST
17	6.641-402.0	Проходная втулка	2.000	ST
18	5.063-014.0	Крышка розетки жёлтая RAL 1018-HR	1.000	ST
19	5.031-049.0	Розетка чёрная RAL 1018-HR	1.000	ST
20	5.332-003.0	Пружина крышки розетки	1.000	ST
21	5.409-611.0	Ниппель штепсельной розетки	1.000	ST
22	4.839-499.0	Комплект кабеля заменитель SG 4/4	1.000	ST
30	6.632-538.0	Выключатель, жёлтый	2.000	ST
34	2.889-101.0	Термометр д/замены SG 4/4	1.000	ST
35	6.362-411.0	Кольцо круглого сечения 25,0 x 2,0	1.000	ST
36	5.321-532.0	Ручка настройки желт. RAL 1018	2.000	ST
37	6.362-522.0	Кольцо круглого сечения 24,0 x 2,0	2.000	ST
38	5.321-485.0	Ручка турникета	2.000	ST
45	5.070-515.0	Бак	1.000	ST
46	6.414-439.0	Фильтр для мелкой пыли	1.000	ST
47	5.363-432.0	Уплотнительное кольцо 30	1.000	ST
48	6.473-370.3	Мотопомпа замена	1.000	ST
49	5.363-366.0	Уплотнительное кольцо 21	1.000	ST
50	4.075-018.0	Крышка бака желтая RAL 1018	1.000	ST
51	4.839-412.0	Печатная плата	2.000	ST
53	6.362-401.0	Кольцо круглого сечения 3,1 x 1,6	2.000	ST
54	5.064-063.0	Крышка емкость	1.000	ST
55	6.630-047.0	Кнопочный переключатель	1.000	ST
56	6.368-122.0	Колпак резина	1.000	ST
65	2.889-103.0	Корпус нижняя часть заменитель	1.000	ST
66	6.435-250.0	Ролик	1.000	ST
67	4.515-318.0	Колесо в компл.д/замены	2.000	ST
69	5.515-024.0	Колпак колеса	2.000	ST
70	6.647-757.0	Кабель с вилкой	1.000	ST
71	6.343-170.0	Крепежная скоба	1.000	ST
72	6.643-555.0	Зажим для штекерного соединения	1.000	ST
73	5.192-032.0	Плита	1.000	ST

POS	Артикульный №	Описание	Количество	Единица
74	6.622-184.0	Трансформатор 10 ВА 230 В	1.000	ST
75	5.032-526.0	CABLE HOLDER	3.000	ST
76	5.032-023.0	Держатель принадлежности	1.000	ST
77	5.387-036.0	Предупредительная надпись	1.000	ST
79	6.362-507.0	Уплотнительное кольцо 20,0 X 1,3	1.000	ST
90	5.767-006.0	Резиновый буфер	4.000	ST
91		Напорный резервуар комплектный	1.000	ST
92	5.363-635.0	Уплотнитель SV 1202, 1402	1.000	ST
93	2.889-104.0	Предохранитель д/замены	1.000	ST
100	6.303-122.0	Винт со сферо-цилиндрической головкой 4,	6.000	ST
101	6.303-200.0	Винт 5x25 IN6RD	2.000	ST
102	6.303-318.0	Винт 3,5x12-10.9-R2R (IN6RD)	7.000	ST
120	7.311-430.0	6-гранная гайка M4-04-A2E ISO10511	2.000	ST
121	7.311-064.0	6-гранная гайка M 4-A2-70 ISO 4032	1.000	ST
130	6.390-287.0	Шланг D3 x 1,35	1.000	ZST
131	6.389-862.0	Шланг 4x1,5	0.150	M
140	6.389-993.0	Хомут для шланга	2.000	ST
141	6.390-162.0	Хомут для шланга	1.000	ST
142	6.389-882.0	Хомут для шланга 8,5-10,0	1.000	ST
159	4.322-020.0	Паропроводный рукав для замены	1.000	ST
160	4.013-030.0	Воронка DE 4002	1.000	ST
162	4.127-024.0	Удлинительная трубка	2.000	ST
164	5.130-349.0	Ручная насадка	1.000	ST
165	2.884-281.0	Точечное сопло	1.000	ST
166	4.130-431.0	Сопло точечного разбрызгивания в компл.	1.000	ST
167	2.884-282.0	Мощное сопло	1.000	ST
169	2.863-058.0	Комплект круглых щёток 4 шт.	1.000	ST
169	2.863-077.0	Комплект круглых щёток, 3 шт.	1.000	ST
9002	2.884-312.0	Комплект запасных колец круглого сечения	1.000	ST
9003	2.885-465.0	Форсунка для пола заменитель SG 4/4	1.000	ST
9004	6.906-185.0	Форсунка для пола упакованный	1.000	ST
9005	6.370-990.0	Комплект салфеток, 5 шт.	1.000	ST
9006	6.369-481.0	Комплект салфеток (5 шт.)	1.000	ST

POS	Артикульный №	Описание	Количество	Единица
9007	4.369-008.0	Набор салфеток д/пола	1.000	ST