KÄRCHER

makes a difference

CV 38/2
CV 38/2 Adv
CV 48/2
CV 48/2 Adv

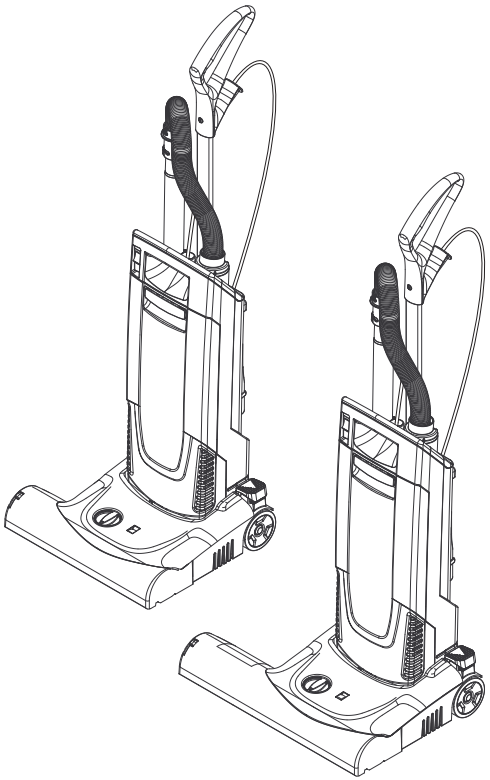

Deutsch	5
English	10
Français	15
Italiano	21
Nederlands	27
Español	33
Português	39
Dansk	45
Norsk	50
Svenska	55
Suomi	60
Ελληνικά	65
Türkçe	71
Русский	76
Magyar	82
Čeština	87
Slovenščina	92
Polski	97
Româneşte	103
Slovenčina	109
Hrvatski	114
Srpski	119
Български	124
Eesti	130
Latviešu	135
Lietuviškai	140
Українська	145

Register and win!
www.kaercher.com/register-and-win

59653720 03/16

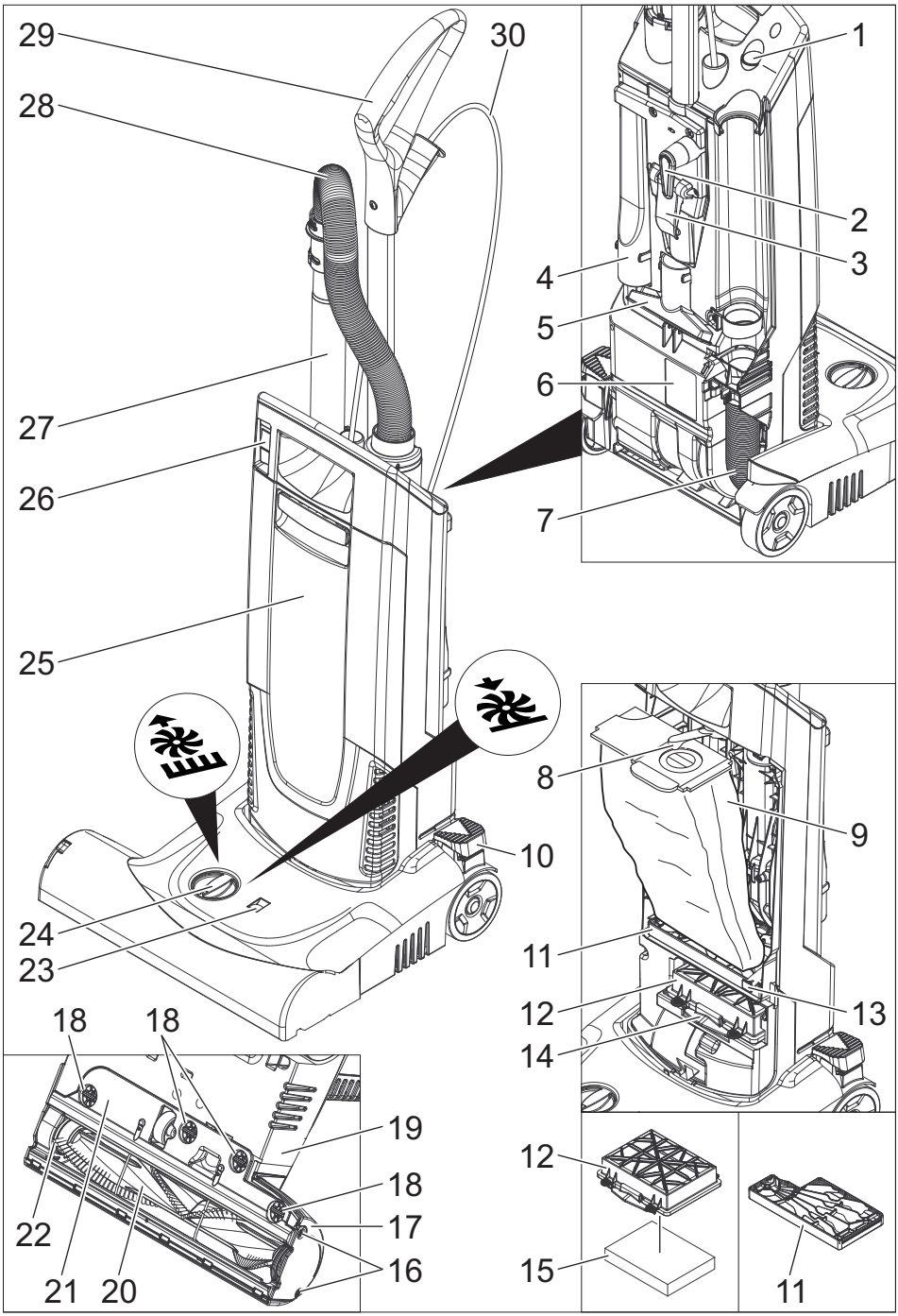
29
30
28
27
26
25
24
23
10
1
2
3
4
5
6
7
8
9
11
12
13
14
18
18
19
18
17
16
22
21
20
12
15
11

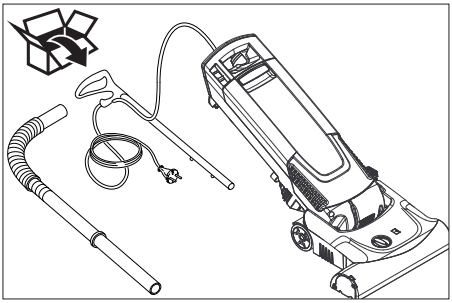

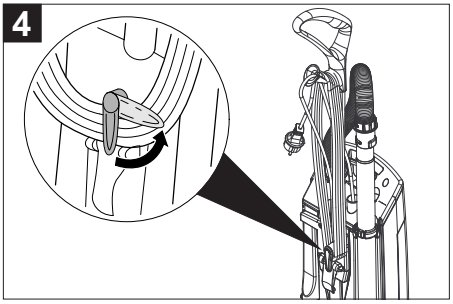
4

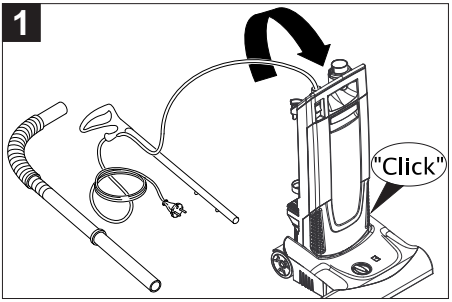
1
"Click"

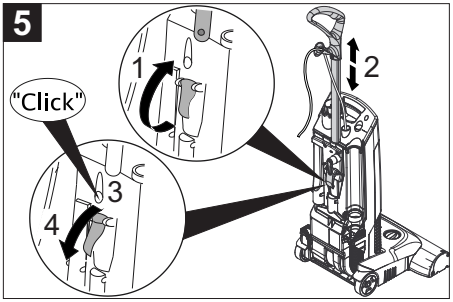
5
"Click"
1
2
3
4

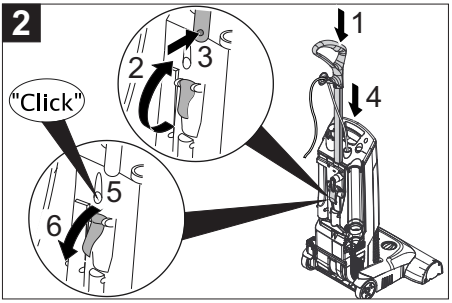
2
"Click"
1
2
3
4
5
6

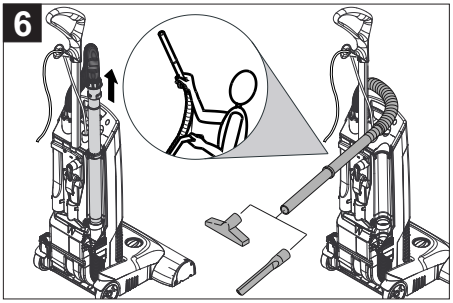
6

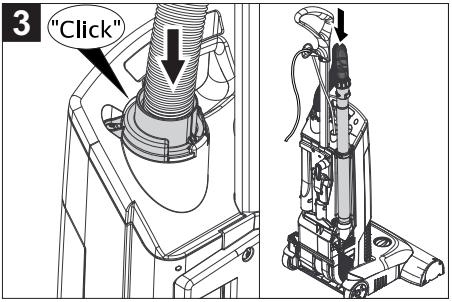
3
"Click"

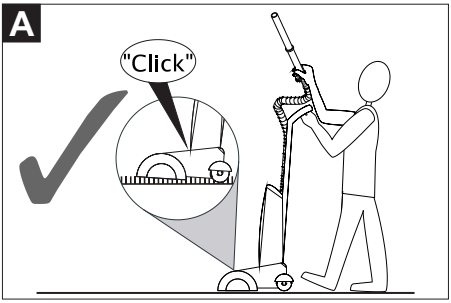
A
"Click"

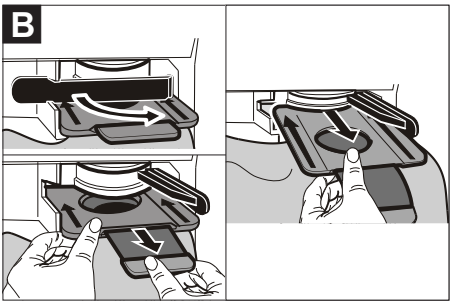
B

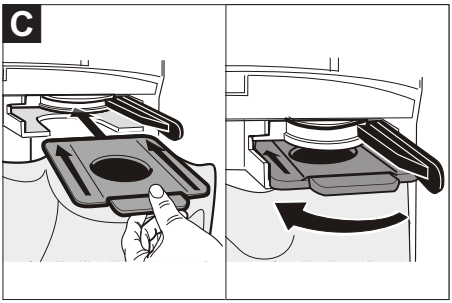
C

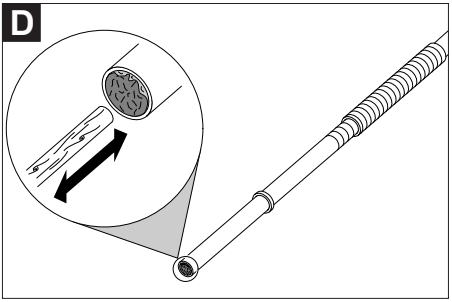
D

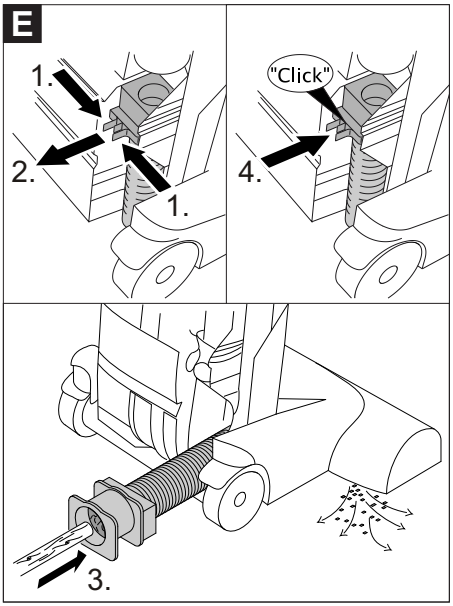
E
1.
2.
1.
"Click"
4.
3.

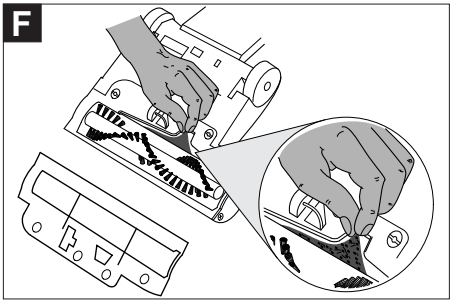
F

Перед первым применением вашего прибора прочитайте эту оригинальную инструкцию по эксплуатации, после этого действуйте соответственно и сохраните ее для дальнейшего пользования или для следующего владельца.

– Перед первым вводом в эксплуатацию обязательно прочтите указания по технике безопасности № 5.956-249.0!
– При несоблюдении инструкции и указаний по технике безопасности пылесос может выйти из строя, а для оператора и других лиц возникает риск получения травмы.
– При повреждениях, полученных во время транспортировки, немедленно свяжитесь с продавцом.
– При распаковке прибора проверьте его комплектность, а также его целостность.

Оглавление

Защита окружающей среды	RU	1
Степень опасности	RU	1
Использование по назначению	RU	1
Элементы прибора	RU	2
Управление	RU	2
Транспортировка	RU	3
Хранение	RU	3
Уход и техническое обслуживание	RU	3
Помощь в случае неполадок	RU	4
Гарантия	RU	4
Принадлежности и запасные детали	RU	5
Заявление о соответствии EU	RU	5
Технические данные	RU	6

Защита окружающей среды

Упаковочные материалы пригодны для вторичной переработки. Пожалуйста, не выбрасывайте упаковку вместе с бытовыми отходами, а сдайте ее в один из пунктов приема вторичного сырья.

Старые приборы содержат ценные перерабатываемые материалы, подлежащие передаче в пункты приемки вторичного сырья. Аккумуляторы, масло и иные подобные материалы не должны попадать в окружающую среду. Поэтому утилизируйте старые приборы через соответствующие системы приемки отходов.

Инструкции по применению компонентов (REACH)

Актуальные сведения о компонентах приведены на веб-узле по следующему адресу:

www.kaercher.com/REACH

Степень опасности

⚠ ***ОПАСНОСТЬ***

Указание относительно непосредственно грозящей опасности, которая приводит к тяжелым увечьям или к смерти.

⚠ ***ПРЕДУПРЕЖДЕНИЕ***

Указание относительно возможной потенциально опасной ситуации, которая может привести к тяжелым увечьям или к смерти.

⚠ ***ОСТОРОЖНО***

Указание на потенциально опасную ситуацию, которая может привести к получению легких травм.

ВНИМАНИЕ

Указание относительно возможной потенциально опасной ситуации, которая может повлечь материальный ущерб.

Использование по назначению

⚠ ***ПРЕДУПРЕЖДЕНИЕ***

Прибор не предназначен для сбора вредной для здоровья пыли.

ВНИМАНИЕ

Этот прибор предназначен только для использования внутри помещений.

– Этот пылесос для ковров предназначен для сухой очистки поверхностей полов и стен.
– Устройство не пригодно для использования на жестких полах.
– Этот прибор предназначен для профессионального использования, т.е. в гостиницах, школах, больницах, на промышленных предприятиях, в магазинах, офисах и в арендуемых помещениях.

Элементы прибора

Изображение прибора см. на стр. 2

1 Контрольный индикатор на корпусе устройства (красный)
2 Крючки для кабеля, вращающиеся
3 Регулировка рукоятки
4 Форсунка для чистки швов и стыков
5 Форсунка для чистки обивки
6 Заводская табличка с данными
7 Всасывающий шланг на щеточном узле
8 Блокировка мешка фильтра
9 Мешок фильтра
10 Разблокировать головку щетки
11 Фильтр защиты мотора
12 Корпус фильтра
13 Блокировка фильтра защиты мотора
14 Блокировка корпуса фильтра
15 Фильтр для очистки отходящего воздуха
16 Крепежный винт боковой части
17 Боковая часть
18 Поворотный замок кожуха щеток
19 Головка щетки
20 Щеточный вал
21 Кожух щеток
22 Индикаторный пучок (красный)
23 Контрольная лампочка – Электронное управление щеткой (оранжевая)
24 Кнопка установки высоты ворса
25 Крышка фильтра
26 Главный выключатель
27 всасывающая трубка,
28 Всасывающий шланг
29 рукоятка
30 Сетевой шнур

Управление

Электронное управление щетки

Система электронного управления щеткой постоянно контролирует работу щеточного вала.
– **Отсутствие света**
Щеточный вал работает нормально.
– **Горит оранжевый свет**
Установить регулировочную кнопку для ворса на низкий ворс.
– **Оранжевый свет горит также при самом низком уровне**
Заменить щеточный вал.

Указание: Визуальный контроль щетки: Степень износа можно определить путем сравнения с индикаторным пучком. Если черная щетина расположена на той же высоте, что и красная, следует заменить щеточный вал.

Включение прибора

➔ Вставьте штепсельную вилку в электророзетку.
➔ Прибор отключается при помощи главного выключателя.

Режим очистки

Эксплуатация щеточного вала

ВНИМАНИЕ
Опасность повреждения покрытия пола. Запрещается работа прибора, стоящего на месте.

➔ Установить высоту ворса на регулировочной кнопке щеточного узла.
➔ Произвести очистку.

Эксплуатация всасывающей трубки

Рисунок **A**

ВНИМАНИЕ
При работе с всасывающим шлангом необходимо перевести прибор в нерабочее положение для отключения щеточного двигателя.

Выключение прибора

➔ Выключить прибор при помощи главного выключателя.
➔ Отсоедините прибор от электросети.

Транспортировка

⚠ ***ОСТОРОЖНО***

Опасность получения травм и повреждений! При транспортировке следует обратить внимание на вес устройства.

➔ При перевозке аппарата в транспортных средствах следует учитывать действующие местные государственные нормы, направленные на защиту от скольжения и опрокидывания.

Хранение

⚠ ***ОСТОРОЖНО***

Опасность получения травм и повреждений! При хранении следует обратить внимание на вес устройства.
Это устройство разрешается хранить только во внутренних помещениях.

Уход и техническое обслуживание

⚠ ***ОПАСНОСТЬ***

Перед проведением любых работ с прибором, выключить прибор и вытянуть штепсельную вилку.

Периодичность технического обслуживания

Ежедневно

➔ Очистить щеточный вал.

Очистка щеточного вала

➔ При необходимости снять кожух щеток: Повернуть поворотные замки на 90° и снять кожух щеток.
➔ Разрезать ножницами и удалить волосы и нити, намотавшиеся на щеточный валик.

Заменить пылесборный мешок

➔ Разблокировать и снять крышку фильтра.

Рисунок **B**

➔ Повернуть вправо блокировку мешка фильтра. Закупорить мешок фильтра, извлечь и утилизировать.

Рисунок **C**

➔ Вставить новый мешок фильтра и повернуть блокировку мешка фильтра влево.
➔ Установить и заблокировать крышку фильтра.

Заменить фильтр для очистки отходящего воздуха

➔ Разблокировать и снять крышку фильтра.
➔ Нажать вверх блокировку корпуса фильтра и вынуть корпус фильтра.
➔ Вынуть фильтр для очистки отходящего воздуха из корпуса.
➔ Вставить новый фильтр для очистки отходящего воздуха в корпус фильтра.
➔ Установить корпус фильтра и зафиксировать его.
➔ Установить и заблокировать крышку фильтра.

Замена фильтра защиты патрона

➔ Разблокировать и снять крышку фильтра.
➔ Нажать вверх блокировку фильтра защиты мотора. Извлечь и утилизировать фильтр защиты мотора.
➔ Вставить и заблокировать новый фильтр защиты мотора.
➔ Установить и заблокировать крышку фильтра.

Замена щеточного вала

➔ Снять боковую часть с помощью монеты.
➔ Вынуть щеточный вал и утилизировать.
➔ Установить новый щеточный вал.
➔ Установить боковую часть обратно.

Помощь в случае неполадок

⚠ ***ОПАСНОСТЬ***

Перед проведением любых работ с прибором, выключить прибор и вытянуть штепсельную вилку.

Удалить засорения

Всасывающая трубка/Всасывающий шланг

Рисунок D

Всасывающий шланг на щеточном узле

Рисунок E

Щеточный вал/Щеточный узел

Рисунок F

Указание: При необходимости снять кожух щеток (см. „Очистка щеточного вала“).

Мотор не работает

– Отсутствует электрическое напряжение.
➔ Проверить штепсельную розетку и предохранитель системы электропитания.
➔ Проверить сетевой кабель и штепсельную вилку устройства.
– Термовыключатель отключил двигатель из-за перегрева.
➔ Заменить засоренный фильтр или устранить засор всасывающего шланга.

После охлаждения прибор опять готов к работе.

Плохое всасывание

➔ Проверить щеточный вал на наличие блокирующих предметов и, при необходимости, удалить их.
➔ Устранить засорение головки щетки, всасывающей трубки и всасывающего шланга.
➔ Заменить фильтровальный пакет.
➔ Заменить фильтр для очистки отходящего воздуха или фильтр защиты мотора.
➔ Проверить правильность установки высоты ворса.
➔ Заменить щеточный вал.

Светится красный контрольный индикатор на корпусе устройства

➔ Устранить засорение головки щетки, всасывающей трубки и всасывающего шланга.
➔ Заменить фильтровальный пакет.

Оранжевая контрольная лампочка – Электронное управление щеткой

➔ Установить регулировочную кнопку для ворса на низкий ворс.

Оранжевая контрольная лампочка «Электронное управление щеткой» загорается также при достижении самого низкого уровня

➔ Заменить щеточный вал.

Сервисная служба

Если неисправность не удается устранить, прибор необходимо отправить на проверку в сервисную службу.

Гарантия

В каждой стране действуют соответственно гарантийные условия, изданные уполномоченной организацией сбыта нашей продукции в данной стране. Возможные неисправности прибора в течение гарантийного срока мы устраняем бесплатно, если причина заключается в дефектах материалов или ошибках при изготовлении. В случае возникновения претензий в течение гарантийного срока просьба обращаться, имея при себе чек о покупке, в торговую организацию, продавшую вам прибор или в ближайшую уполномоченную службу сервисного обслуживания.

Дата выпуска отображается на заводской табличке в закодированном виде.
При этом отдельные цифры имеют следующее значение::

Пример: 30190
3 год выпуска
0 столетие выпуска
1 десятилетие выпуска
9 вторая цифра месяца выпуска
0 первая цифра месяца выпуска

Таким образом, в данном примере код 30190 означает дату выпуска 09 /(2)013.

Принадлежности и запасные детали

Используйте оригинальные принадлежности и запчасти — только они гарантируют безопасную и бесперебойную работу устройства.
Информацию о принадлежностях и запчастях вы можете найти на сайте www.kaercher.com.

Заявление о соответствии EU

Настоящим мы заявляем, что нижеуказанный прибор по своей концепции и конструкции, а также в осуществленном и допущенном нами к продаже исполнении отвечает соответствующим основным требованиям по безопасности и здоровью согласно директивам EU. При внесении изменений, не согласованных с нами, данное заявление теряет свою силу.

Продукт электропылесос для сухой уборки помещений
Тип: 1.033-xxx
Тип: 1.057-xxx

Основные директивы EU
2006/42/EC (+2009/127/EC)
2014/30/EU
2011/65/EC
2009/125/EC

Примененные гармонизированные нормы
EN 55014–1: 2006+A1: 2009+A2: 2011
EN 55014–2: 1997+A1: 2001+A2: 2008
EN 60335–1
EN 60335–2–69
EN 61000–3–2: 2014
EN 61000–3–3: 2013
EN 62233: 2008
EN 50581
EN 60312: 2013

Примененные внутригосударственные нормы
-

примененные предписания
666/2013

5.957-177

Нижеподписавшиеся лица действуют по поручению и по доверенности руководства предприятия.

H. Jenner
CEO

i.V. S. Reiser
Head of Approbation

уполномоченный по документации:
S. Reiser

Alfred Kaercher GmbH & Co. KG
Alfred-Kaercher-Str. 28 - 40
71364 Winnenden (Germany)
Тел.: +49 7195 14-0
Факс: +49 7195 14-2212

Winnenden, 2016/01/01

Технические данные

		CV 38/2 CV 38/2 Adv	CV 48/2 CV 48/2 Adv
Напряжение сети	В	220-240	220-240
Частота	Гц	1~ 50-60	1~ 50-60
Количество воздуха (макс.)	л/с	48	48
Нижнее давление (макс.)	кПа (мбар)	25,1 (251)	25,1 (251)
Класс защиты	⧈	II	II
Длина x ширина x высота	мм	1215 x 390 x 350	1215 x 485 x 350
Ширина щеточного вала	мм	335	430
Типичный рабочий вес	кг	9,5	9,7
Температура окружающей среды (макс.)	°C	+40	+40
Значение установлено согласно стандарту EN 60335-2-69			
Уровень шума $дб_a$	дБ(А)	67	67
Опасность K_{pA}	дБ(А)	2	2
Значение вибрации рука-плечо	$м/с^2$	<2,5	<2,5
Опасность K	$м/с^2$	0,2	0,2
Экологический дизайн согласно 666/2013			
Класс энергопотребления	--	C	B
Индикативное ежегодное потребление	кВт час/год	37,4	31,5
Класс очистки для ковров	--	D	D
Класс выброса пыли	--	E	E
Уровень звуковой мощности L_{WA}	дБ(А)	80	80
Номинальная потребляемая мощность	Вт	1050	1050

Сетевой шнур CV 38/2 CV 48/2	H05VV-F 2x1,0 mm^2	
	№ детали	Длина шнура
EU	6.649-895.0	12 м

Сетевой шнур CV 38/2 Adv CV 48/2 Adv	H05BQ-F 2x1,0 mm^2	
	№ детали	Длина шнура
EU	6.649-847.0	12 м

Сетевой шнур CV 38/2 Adv CV 48/2 Adv	H05VV-F 2x1,0 mm^2	
	№ детали	Длина шнура
GB	6.649-714.0	12 м

http://www.kaercher.com/dealersearch